АНТЕС
www.antes.ru

Завеса раздвижная

Инструкция по сбору
Инструкция по монтажу

Адрес: Россия, 141080,
Московская обл., г. Королёв
пр-т Космонавтов, д. 43б

тел.: +7(495) 500-4-500, 500-4-100

факс:+7 (495) 500-4-195

E-mail: vorota@antes.ru

www.dveri-vorota.ru, www.antes.ru

СОДЕРЖАНИЕ

Введение 3
Назначение изделия 3
Комплект поставки 3
Устройство изделия 5
Меры безопасности 6
Сборка элементов завесы раздвижной 7
Монтаж завесы раздвижной 12
Техническое обслуживание 15
Правила транспортировки 15
Правила эксплуатации 16
Гарантийные условия 16

Введение

Настоящее руководство предназначено для ознакомления с назначением изделия, комплектом поставки, устройством, мерами безопасности, требованиям к месту установки, монтажом, техническим обслуживанием, транспортировкой, эксплуатацией.

Обеспечьте ознакомление всех лиц, задействованных в монтаже, обслуживании и ремонте завес с данной инструкцией в целях обеспечения безопасности, работоспособности и долговечности завес.

Внимание: в случае самовольного внесения изменений в конструкцию изготовитель не несет никакой ответственности за некорректную работу завесы и причиненный в результате этого ущерб.

Назначение изделия

Завеса раздвижная предназначена для уменьшения теплопотерь, устранения сквозняков и стабилизации температурно-влажностного режима в производственных и складских помещениях, морозильных камерах, магазинах и супермаркетах. Завеса раздвижная позволяет защитить от влаги, пыли и шума, не снижая при этом пропускную способность транспортного потока. Отличительной особенностью завесы раздвижной является её способность складываться, позволяя проходить транспорту через проем без повреждения полотна завесы и занимая до 20% от ширины проема.

Комплект поставки

В комплект поставки входит:

1. Направляющая;
2. Держатель;
3. Штанга резьбовая;
4. Заглушка;
5. Сухарь;
6. Саморез 6,3х16;
7. Винт М6х12(потайной);
8. Гайка М6;
9. Гайка М10;
10. Завеса первая;
11. Завеса;
12. Завеса последняя;
13. Шнур;
14. Карабин;
15. Болт М6х16;
16. Гайка самоконтрящаяся М6;
17. Пластина ножничного механизма;
18. Шайба М6;
19. Шайба М6 DIN 9021;
20. Каретка;
21. Анкер 8х65
22. Фиксатор резьбы;

Примечание: запасные части в комплект поставки не входят. Количество комплектующих зависит от проема. Исполнения слева (справа) от проема отличаются и не являются взаимозаменяемыми.

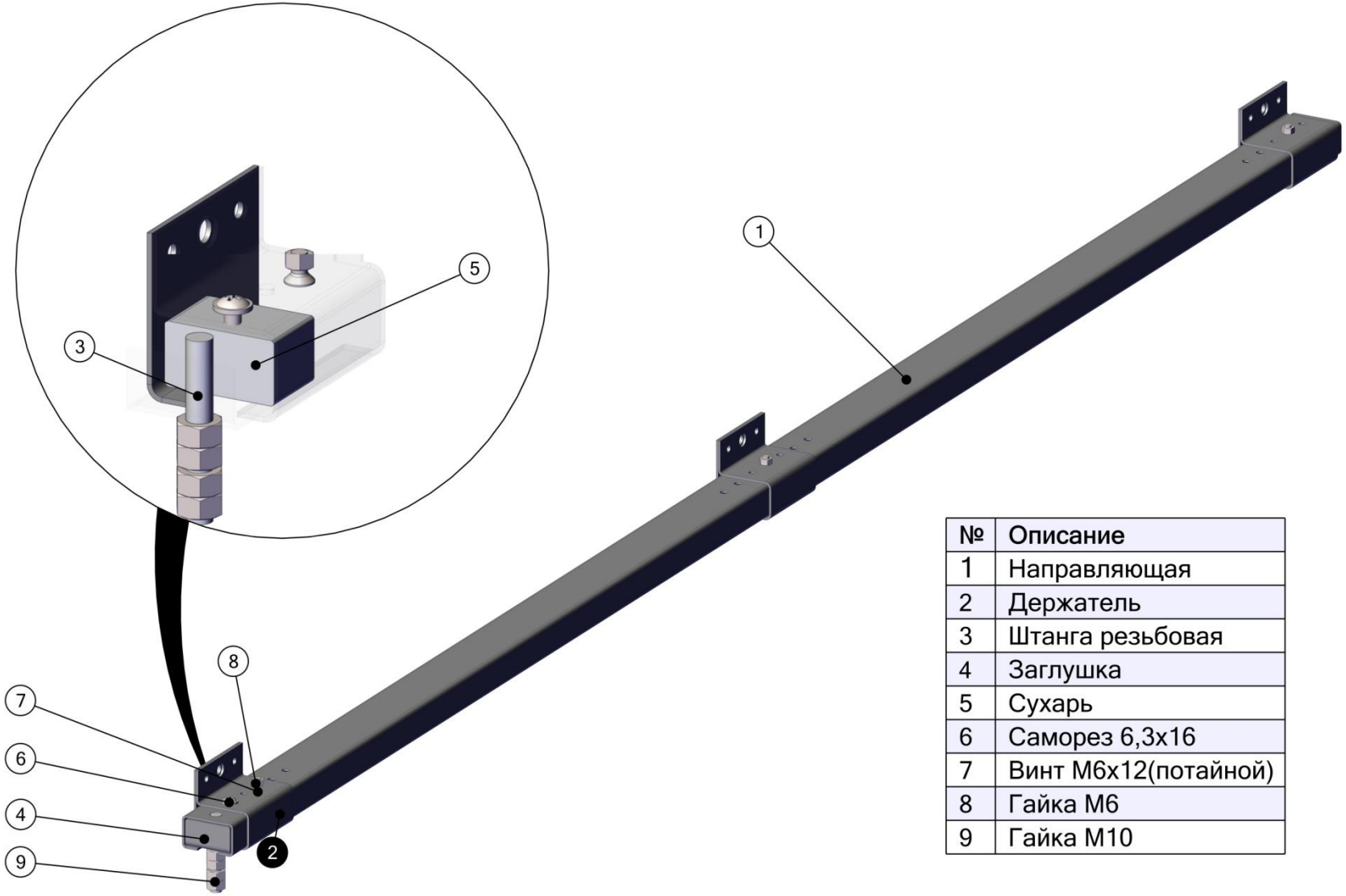

№	Описание
1	Направляющая
2	Держатель
3	Штанга резьбовая
4	Заглушка
5	Сухарь
6	Саморез 6,3х16
7	Винт М6х12(потайной)
8	Гайка М6
9	Гайка М10

Рис. 1. Направляющая в сборе (исполнение слева)

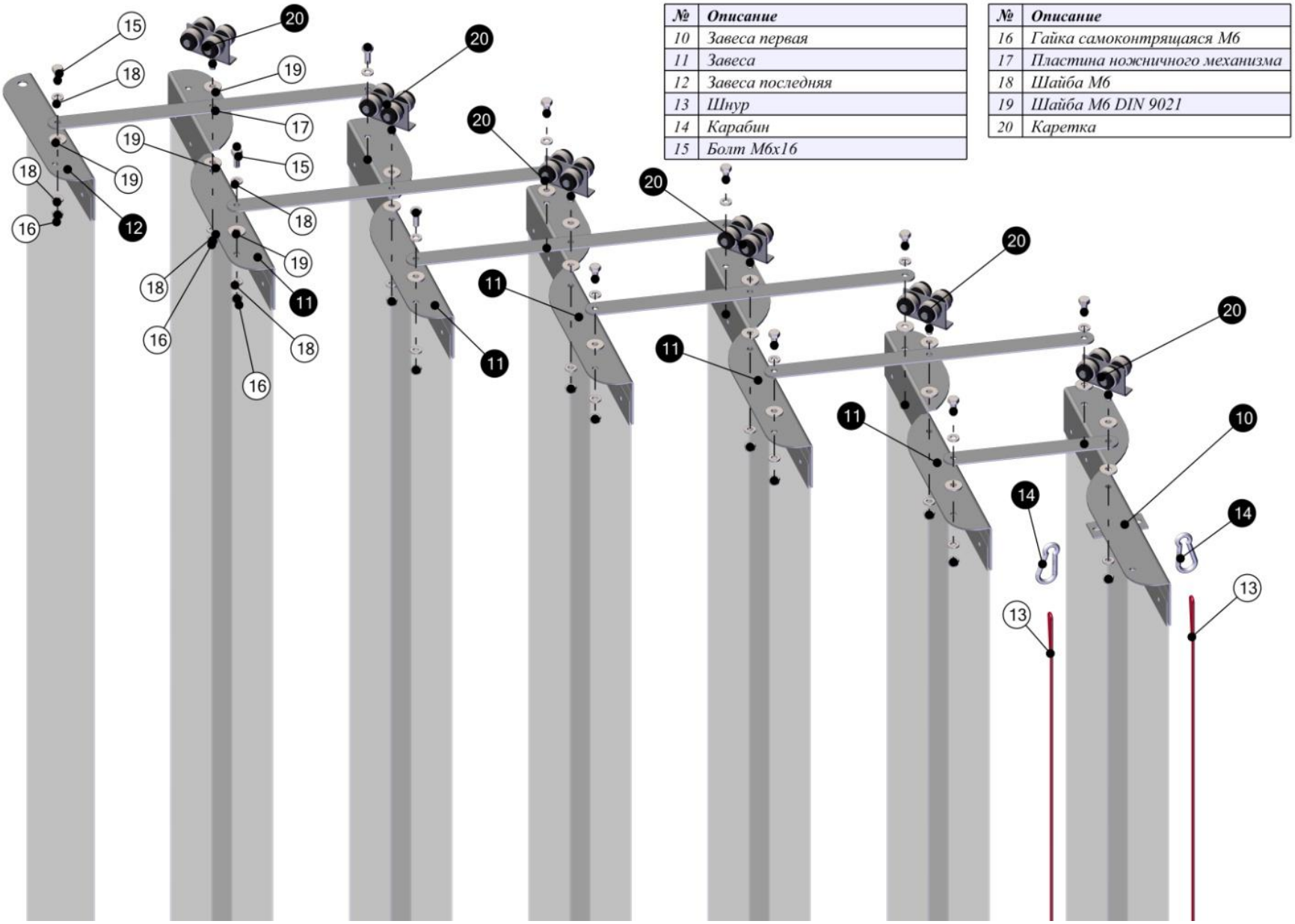

№	Описание
10	Завеса первая
11	Завеса
12	Завеса последняя
13	Шнур
14	Карабин
15	Болт М6х16

№	Описание
16	Гайка самоконтрящаяся М6
17	Пластина ножничного механизма
18	Шайба М6
19	Шайба М6 DIN 9021
20	Каретка

Рис.2. Взрыв-схема ножничного механизма (исполнение слева)

Устройство изделия

Направляющая (1)(рис.3) с помощью держателей(2) (рис.3) фиксируется на проеме. На каретках (20)(рис.2) находится ножничный механизм(3)(рис.3), который позволяет складывать завесу. С помощью кареток (20)(рис.2) осуществляется движение ножничного механизма вдоль направляющей (1)(рис.1). Штанга резьбовая (3)(рис.1) фиксирует ножничный механизм (3)(рис.3) в проеме. Завеса приводится в движение шнуром(13)(рис.2).

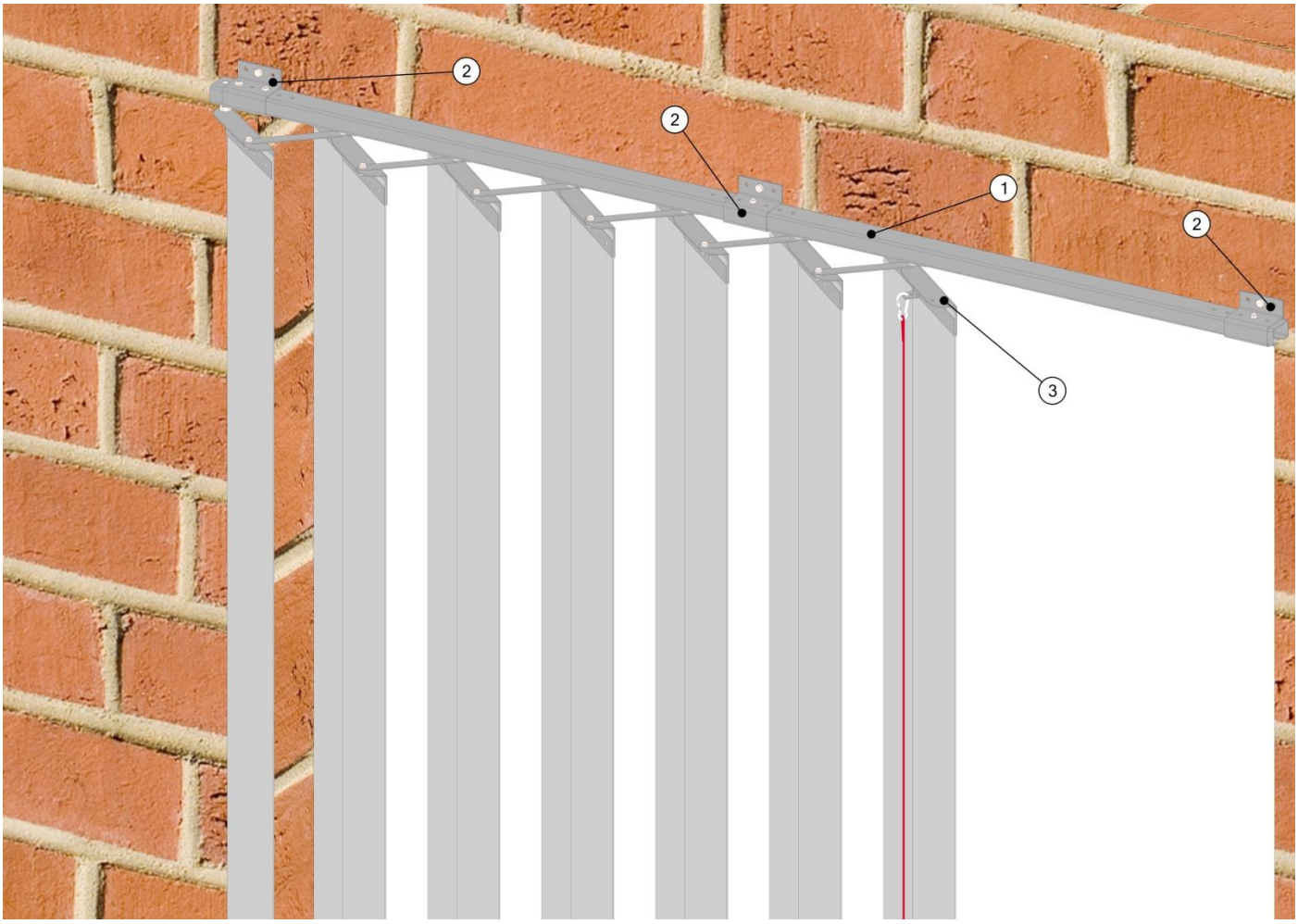

Рис.3. Завеса раздвижная в сборе (исполнение слева)

Меры безопасности

К работе с завесой раздвижной допускаются лица, ознакомленные с настоящим руководством по эксплуатации, изучившие: устройство, меры безопасности, сборку и монтаж, техническое обслуживание, правила транспортирования и эксплуатации завесы раздвижной. Перед началом работ необходимо провести осмотр общего состояния завесы раздвижной. Запрещается пользование завесой при наличии, каких бы то ни было неисправностей.

Сборка элементов завесы раздвижной

Далее по тексту будет использоваться следующие примечание:

- данный знак, обозначает, что резьбу следует обработать фиксатором резьбы.

Порядок сборки направляющей (рис.5):

1) Расположите и законтрите две гайки М10 на штанге резьбовой.

2) Установите крайние держатели максимально близко к краю направляющей, чтобы все отверстия держателя совпали с отверстиями направляющей. *При нескольких направляющих, их следует установить встык со стороны, где отсутствует штанга резьбовая и соединить держателем как указано на рис.4.*

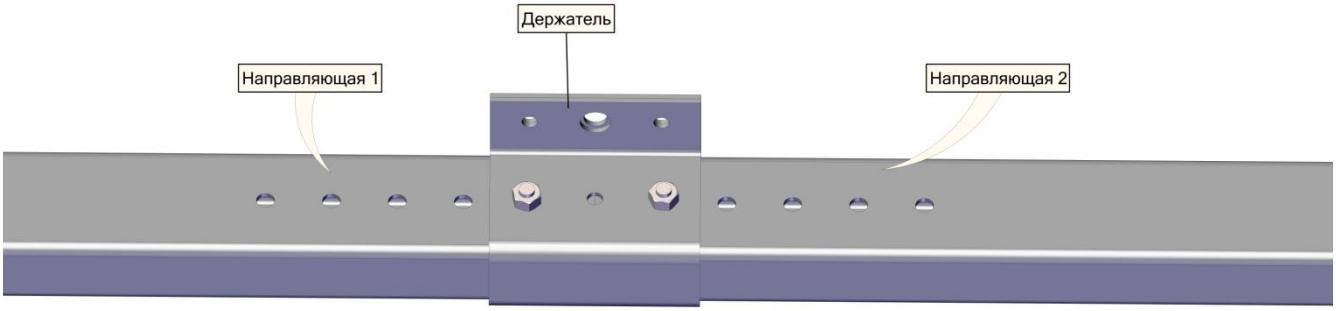

Рис.4. Соединение направляющих

3) Сухарь заводится в направляющую до упора и фиксируется с помощью самореза.

4) Зафиксируйте держатели на направляющей с помощью винта и гайки.

При одной направляющей (исполнение левое) вы должны получить следующий результат (рис.1.).

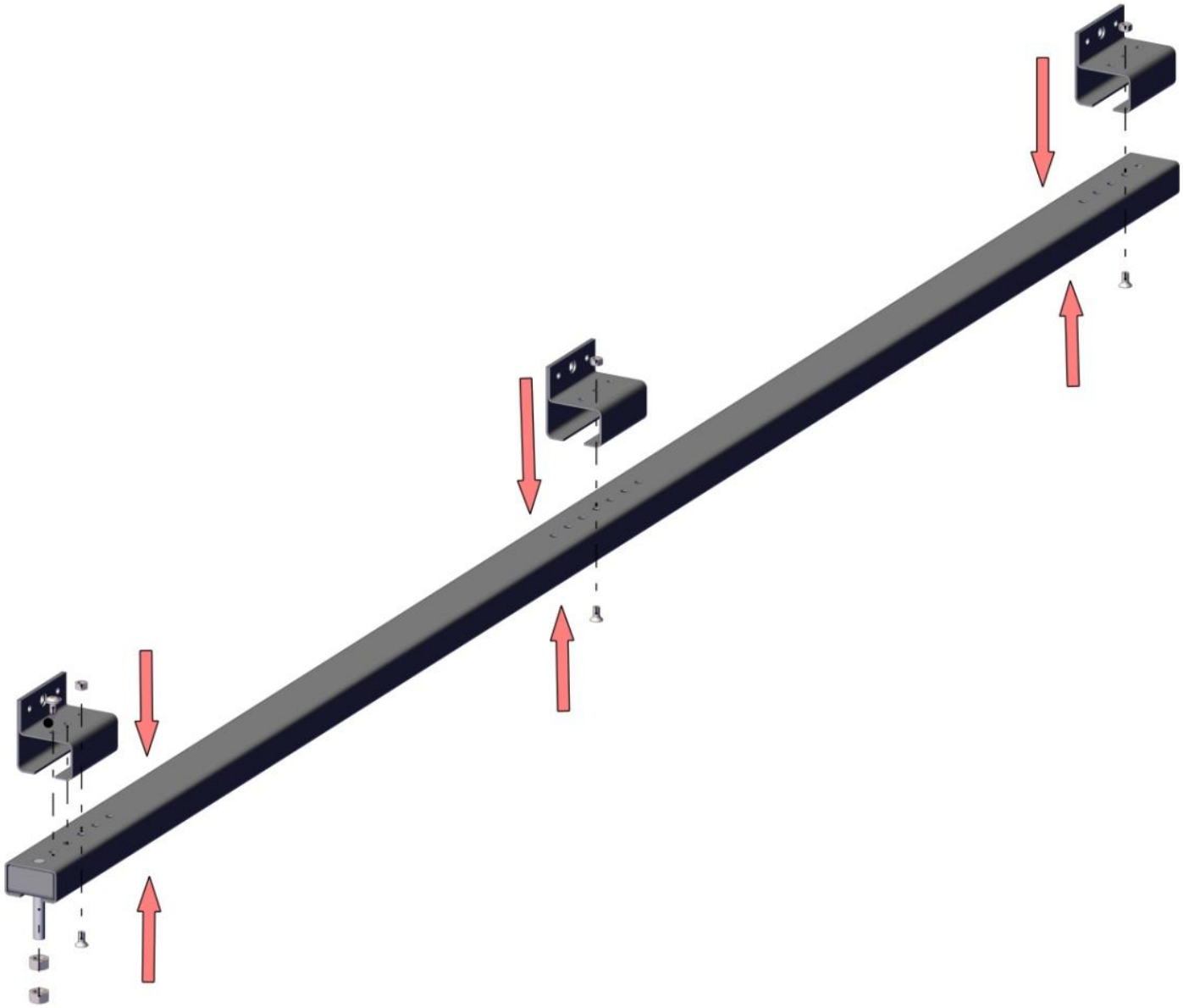

Рис.5. Порядок сборки направляющей (исполнение слева)

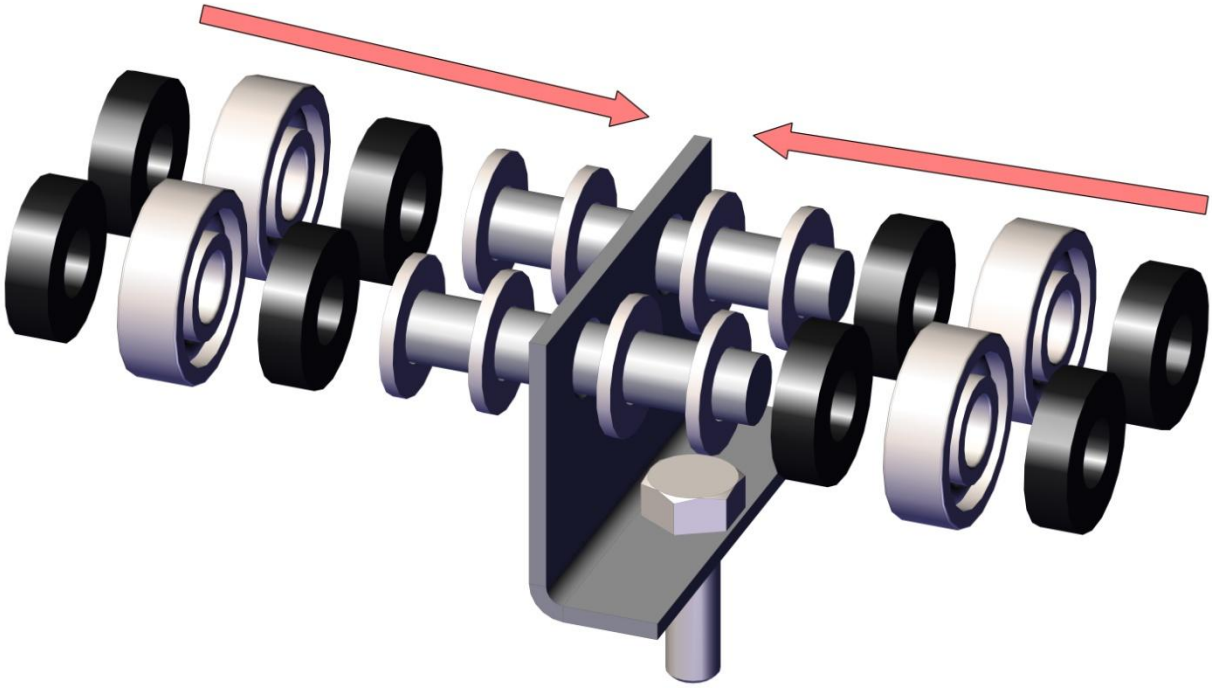

Рис.6. Порядок сборки каретки

Порядок сборки каретки (рис.6):

1) Установить шайбы М8.*
2) Установить пластиковую шайбу.
3) Установить подшипник.
4) Установить пластиковую шайбу.*

**В сборе, крайняя пластиковая шайба должна выступать за торец оси до 1 мм (рис.7).Количество шайб М8 варьируется и зависит от зазора пластиковой шайбы. Суммарный размер всех элементов на оси, не должен превышать внутреннюю ширину направляющей.*

№	Описание
1	Пластина каретки
2	Подшипник 608Z
3	Пластиковая шайба
4	Шайба М8

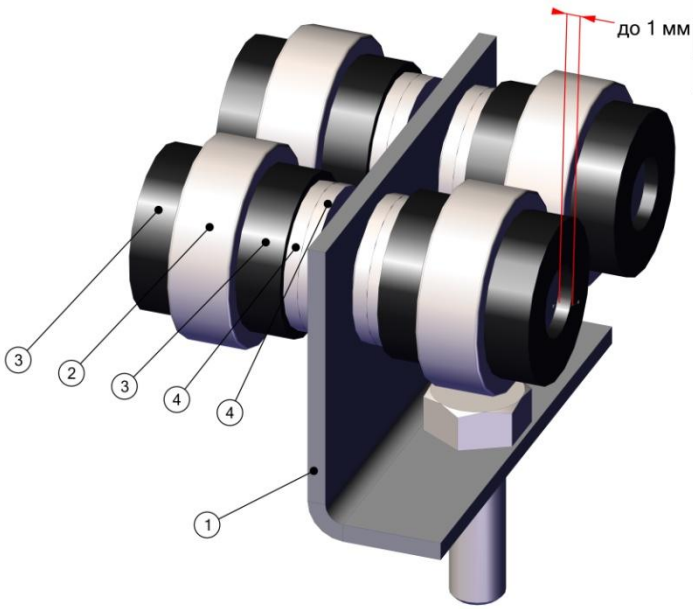

Рис.7. Каретка в сборе

Порядок сборки ножничного механизма:

1) Возьмите последнюю завесу и пластину ножничного механизма (рис.8).

2) Со стороны отверстия Ø6 установите пластину на крепежи. Порядок крепежа между пластиной и завесой представлен на рис.9.*

3) После установки пластины на нее ставится завеса с кареткой. *Большой загиб завесы должен иметь тоже направление, что и у последней завесы (рис.10).*

4) Каретка, пластина и завеса соединяются с помощью крепежа (рис.11).*

5) Далее по порядку устанавливаются следующие завесы (рис.12). *При этом первая завеса ставится на короткую пластину.*

**Весь крепеж ставится не в натяг, так, чтобы элементы ножничного механизма могли вращаться относительно друг друга.*

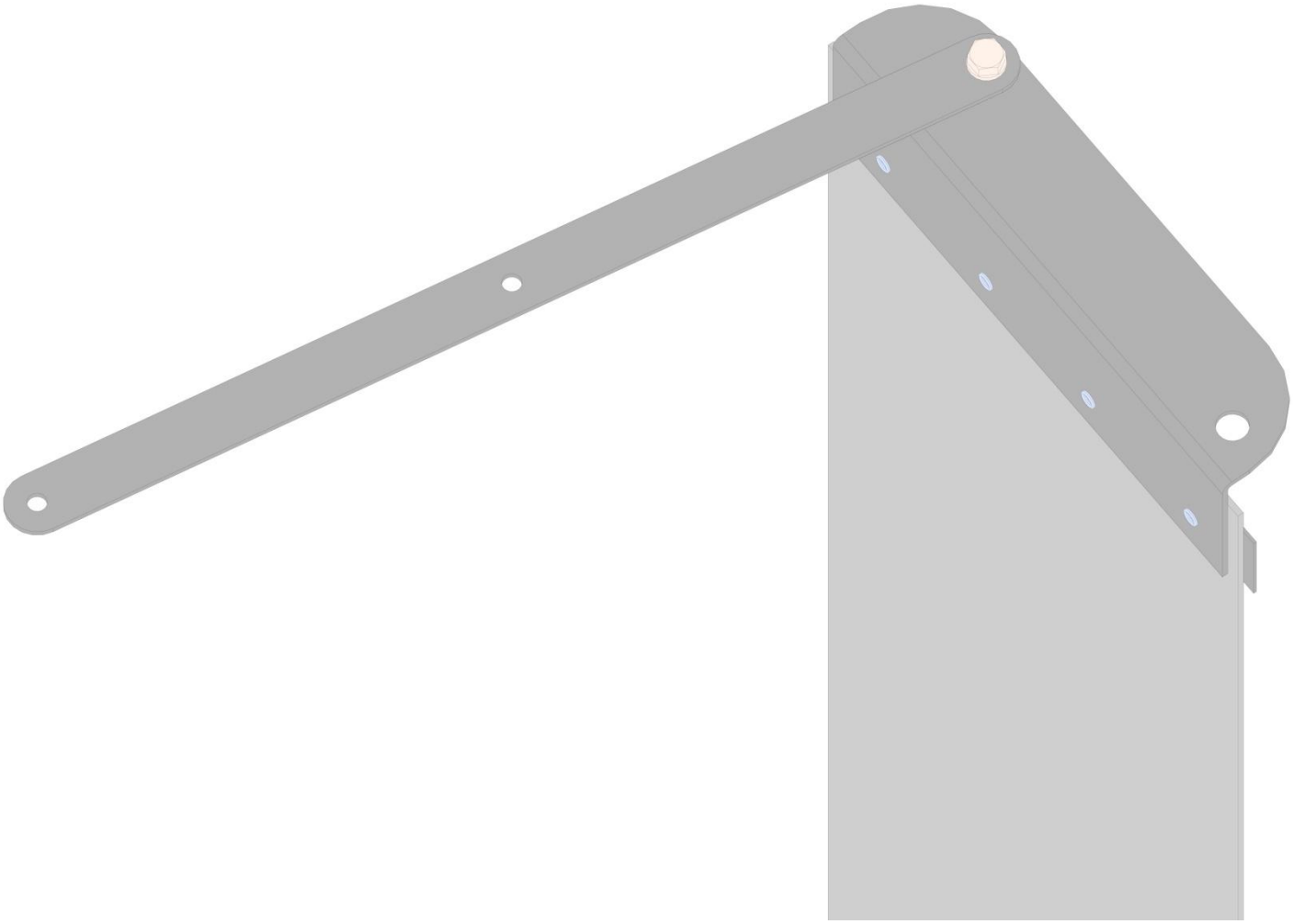

Рис.8. Последняя завеса и пластина (исполнение слева)

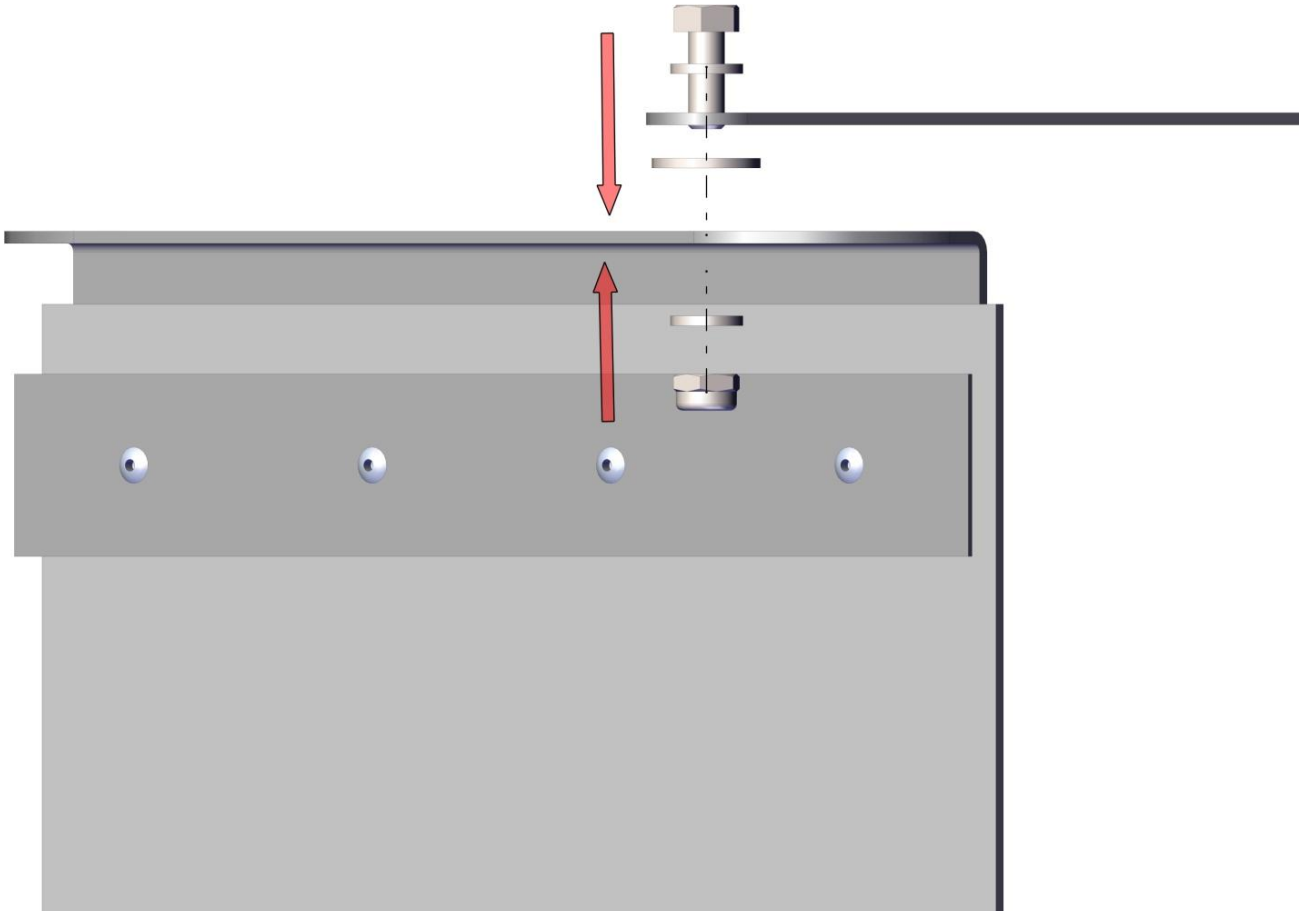

Рис.9. Порядок крепежа между пластиной и завесой

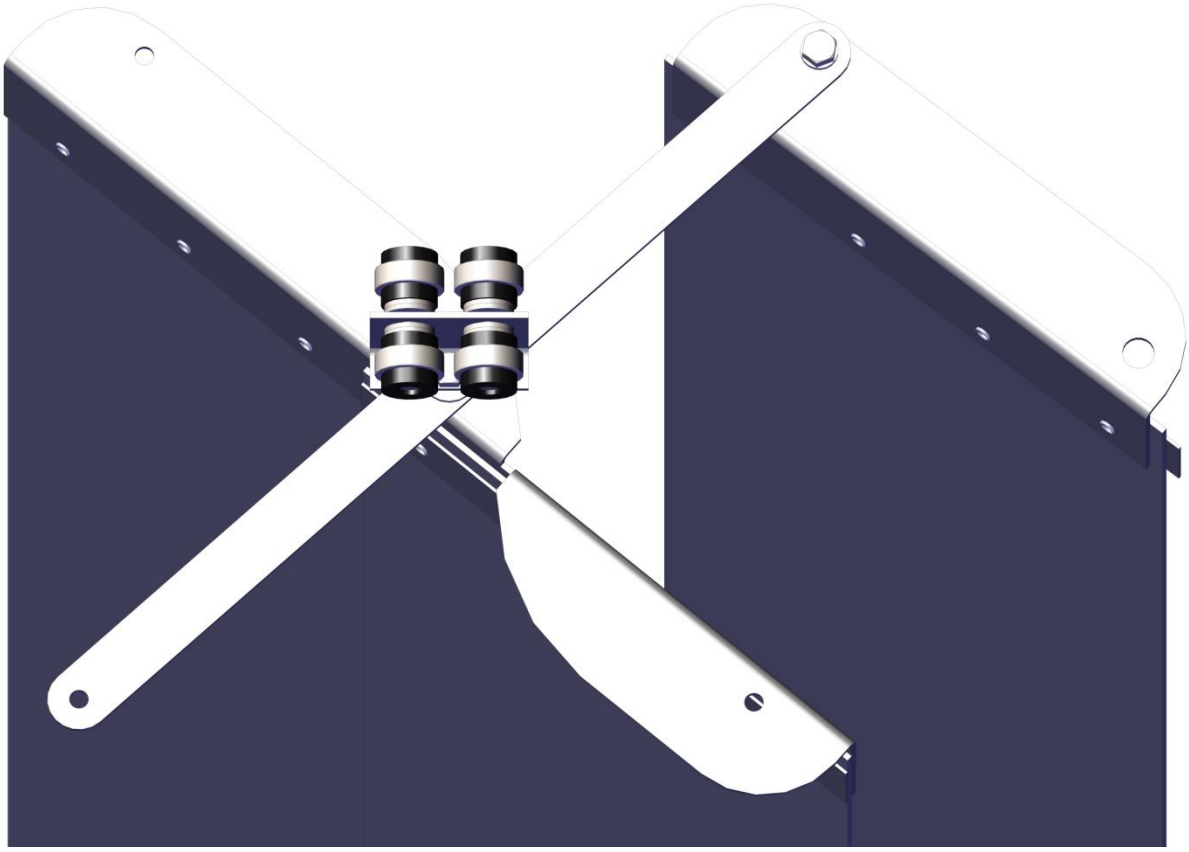

Рис.10.Установка завесы с кареткой (исполнение слева)

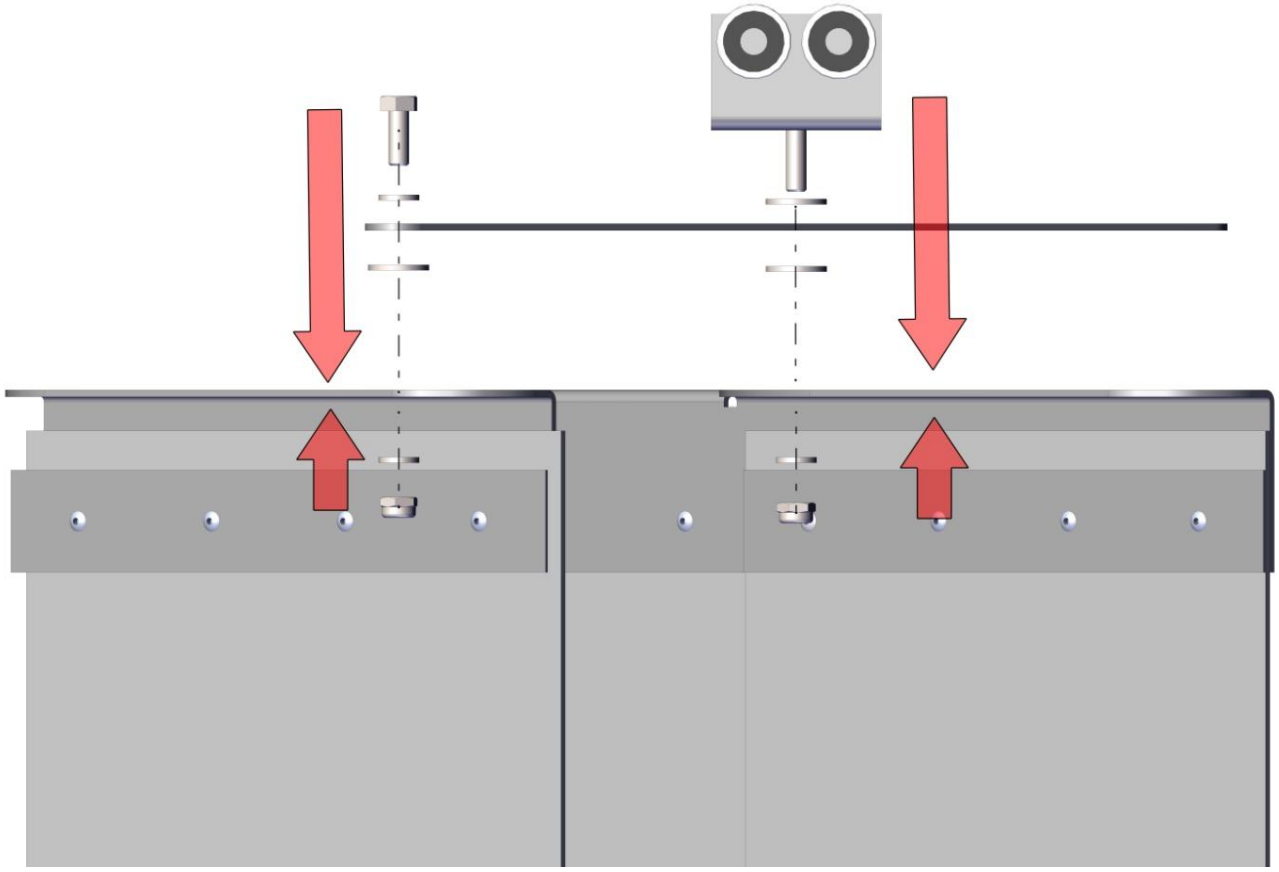

Рис.11. Порядок крепежа между кареткой, пластиной и завесой

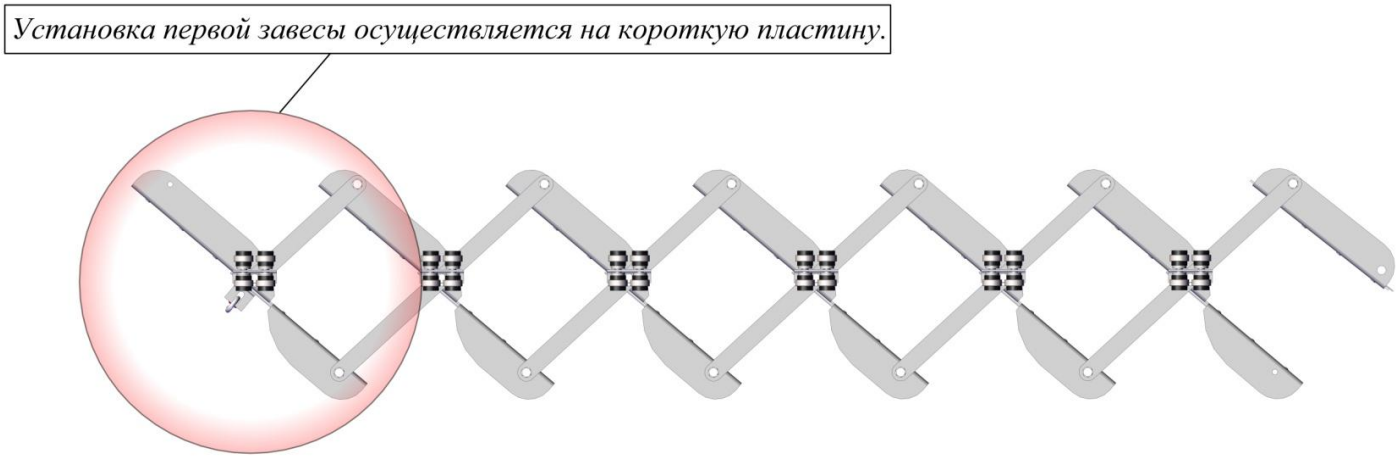

Рис.12.Ножничный механизм в сборе (исполнение слева)

Монтаж завесы раздвижной

Перед установкой завесы убедитесь, что световой проем совпадает с проемом в договоре (рис.13).

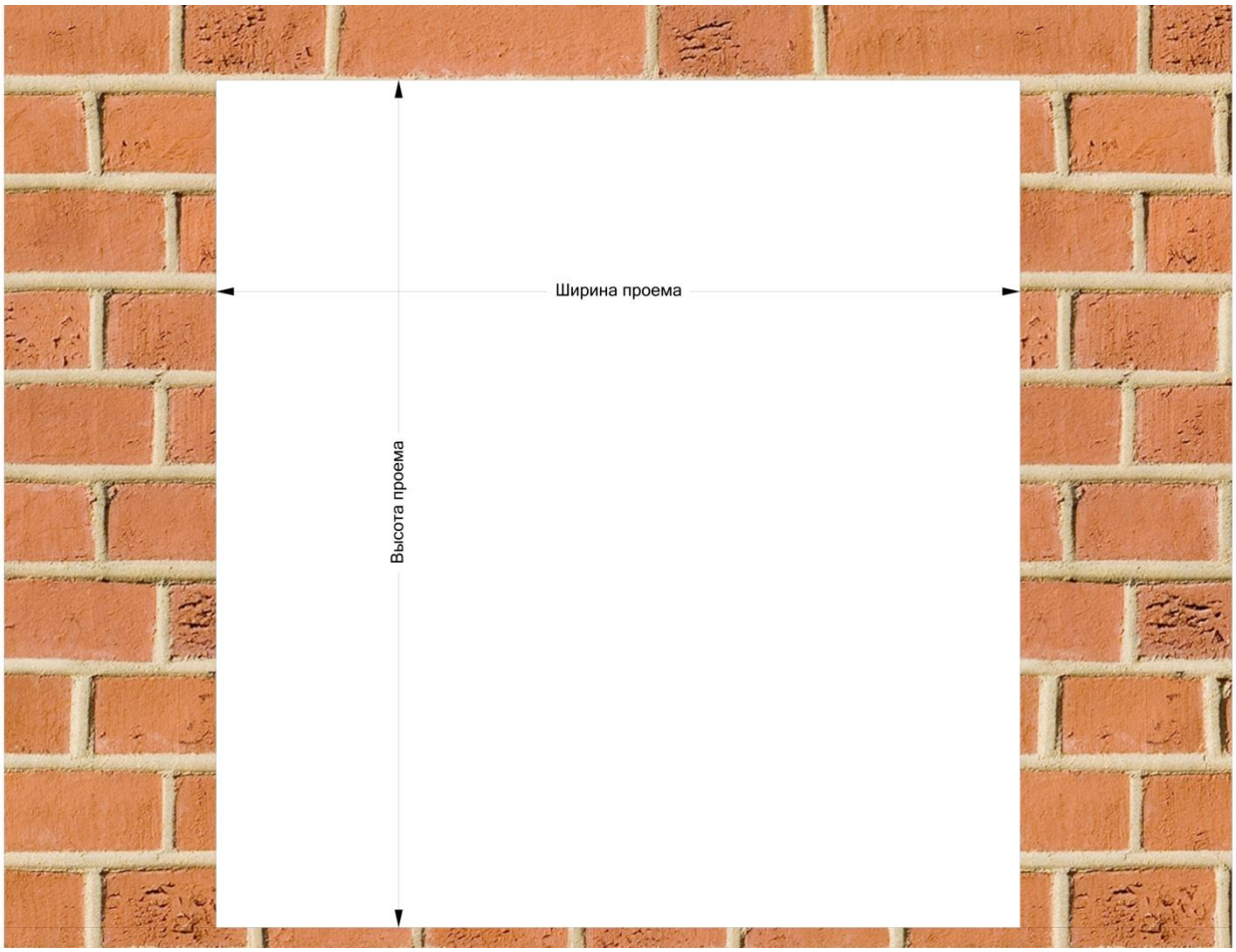

Рис.13. Основные размеры проема

Порядок установки завесы раздвижной на проем:

1) Штанга резьбовая располагается с той стороны, с которой будет находиться завеса в сложенном состоянии. Оптимальным считается расстояние в 60мм от края направляющей (со стороны штанги резьбовой) до проема (рис.14).

2) Направляющая устанавливается над проемом, в одной плоскости с верхней частью проема (рис.14). При нескольких направляющих, они соединяются встык и фиксируются держателем (рис.4).

3) Фиксация над проемом производится анкерами. Смещение направляющей, после установки, возможно гайками и винтами на держателях.

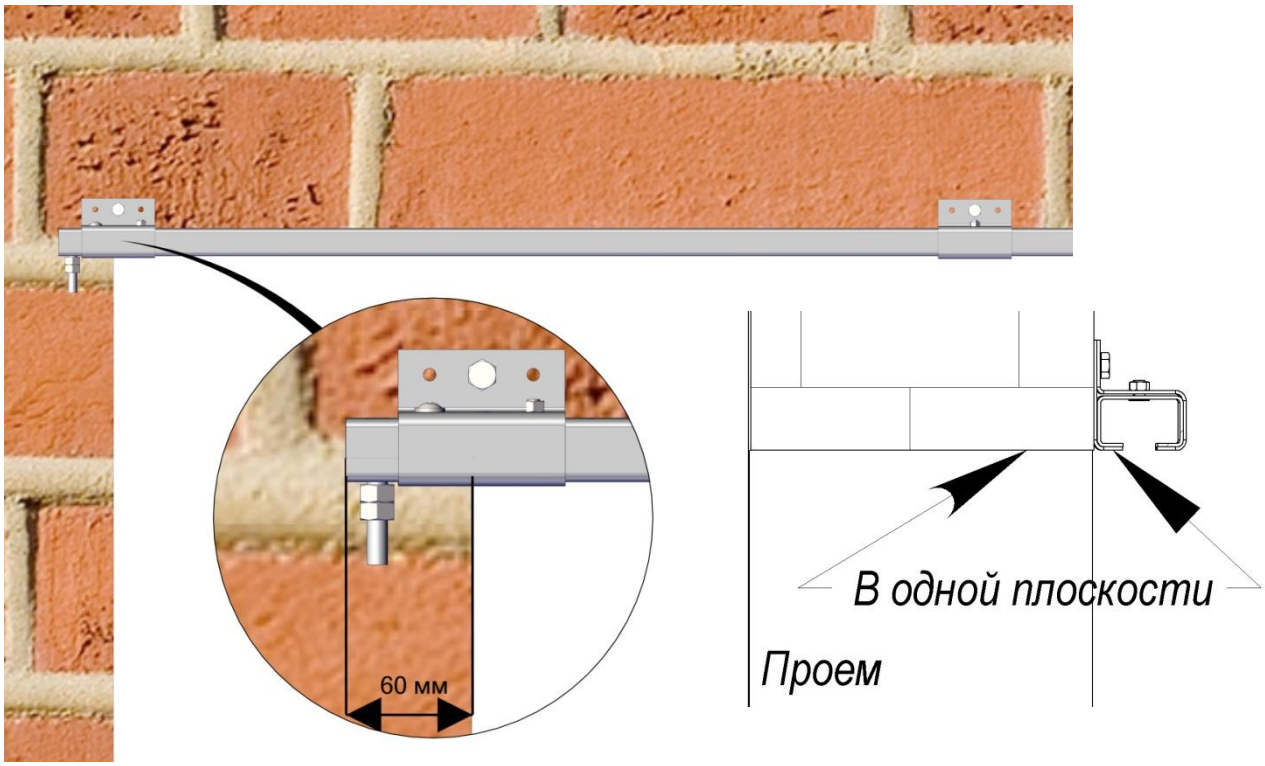

Рис.14. Установка направляющей над проемом (исполнение слева)

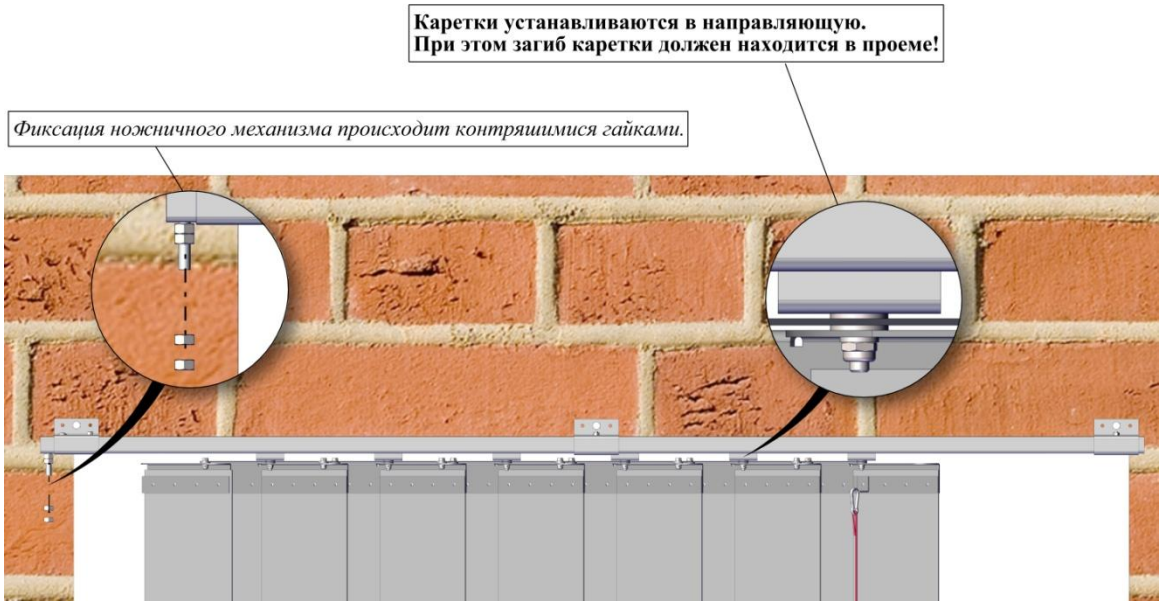

Рис.15. Установка ножничного механизма(исполнение слева)

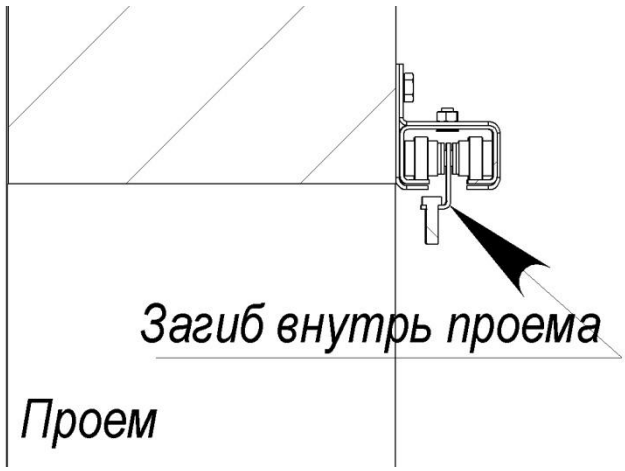

Рис.16. Расположение каретки в направляющей

4) Произвести установку кареток с ножничным механизмом в направляющую (рис15). При этом есть возможность сначала установить каретки, а потом ножничный механизм. *Загиб кареток должен быть направлен в проем (рис.16).*

5) Зафиксировать последнюю завесу на две гайки М10, законтрив их (рис.17). *Фиксация происходит не в натяг, чтобы последняя завеса могла вращаться.*

Рис.17. Завеса раздвижная в сборе (исполнение слева)

Техническое обслуживание

Периодичность технического обслуживания должна устанавливаться в зависимости от конкретных условий эксплуатации.

При осмотре завесы раздвижной необходимо проверять состояние резьбовых и других соединений, в случае необходимости осуществлять подтяжку. Периодически смазывать ножничный механизм.

Качество работы и срок службы завесы раздвижной во многом зависит от качественного и своевременного технического обслуживания. Своевременная смазка, регулировка дадут гарантию многолетней и безотказной службы.

Правила транспортировки

Транспортирование завесы раздвижной в упакованном виде может осуществляться автомобильным, железнодорожным и речным транспортом в

соответствии с правилами, установленными для данного вида транспорта. Погрузка, выгрузка, размещение и крепление на транспорте должны производиться способом, обеспечивающим сохранность упаковки.

Правила эксплуатации

При эксплуатации завесы раздвижной не допускается висеть на полотне. Нельзя делать резких движений при открывании завесы. Не допускается использовать исполнение слева справа от проема и наоборот.

Гарантийные условия

Гарантийный период эксплуатации завесы раздвижной «АНТЕС» составляет 12 месяцев со дня отгрузки.

В течение гарантийного срока Производитель обеспечивает устранение всех выявленных в изделиях скрытых неисправностей производственного характера. Под «скрытыми неисправностями производственного характера» понимаются: дефекты в используемых при изготовлении изделий материалах (комплектующих), а также дефекты, допущенные при сборке изделия. Факт выявления скрытых производственных неисправностей подтверждается Актом дефектации.

В случае выявления в изделии скрытых производственных неисправностей, подтверждённых Актом дефектации, Производитель обязуется по собственному выбору:

- безвозмездно произвести замену некачественных деталей (комплектующих) на детали (комплектующие) надлежащего качества;
- безвозмездно произвести ремонт некачественных деталей (комплектующих).

Заменённые детали (комплектующие) переходят в собственность Производителя.

Гарантия не распространяется на:

- неисправности, возникшие вследствие нарушения правил эксплуатации и ухода за изделием;
- повреждение изделия, возникшие вследствие действий Заказчика или иных третьих лиц;
- неисправности и дефекты, вызванные внешним воздействием на изделие (огонь, вода, соли, кислоты, щёлочи);
- неисправности, возникшие при попытке самовольной переустановки, ремонта, или переделки изделия;
- неисправности, возникшие из-за использования комплектующих изделий производства иных компаний без согласия Производителя изделия.